長野県中学校総合体育大会北信大会
令和6年6月22日
ホワイトリング

男子シングルス

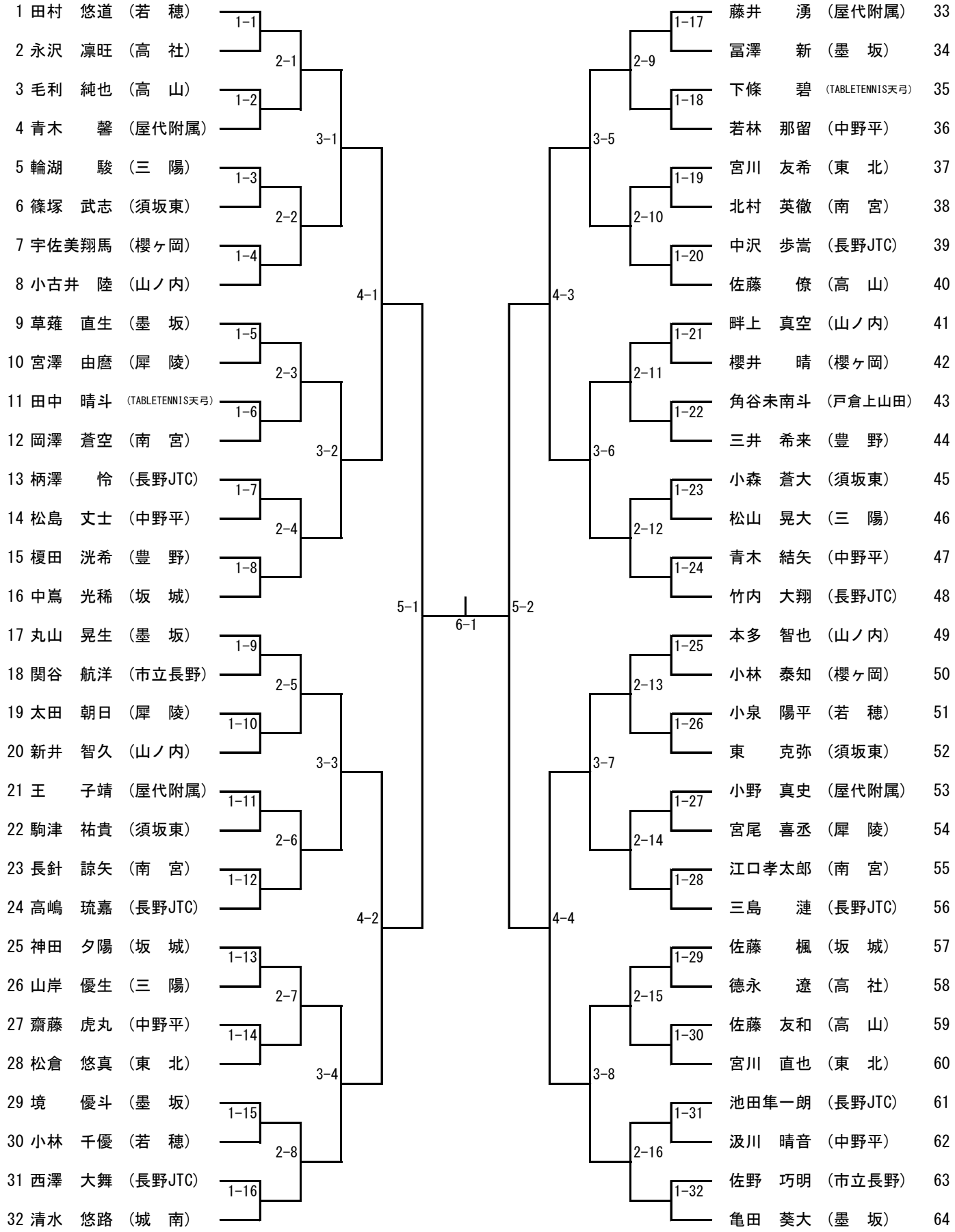

長野県中学校総合体育大会北信大会
令和6年6月22日
ホワイトリング
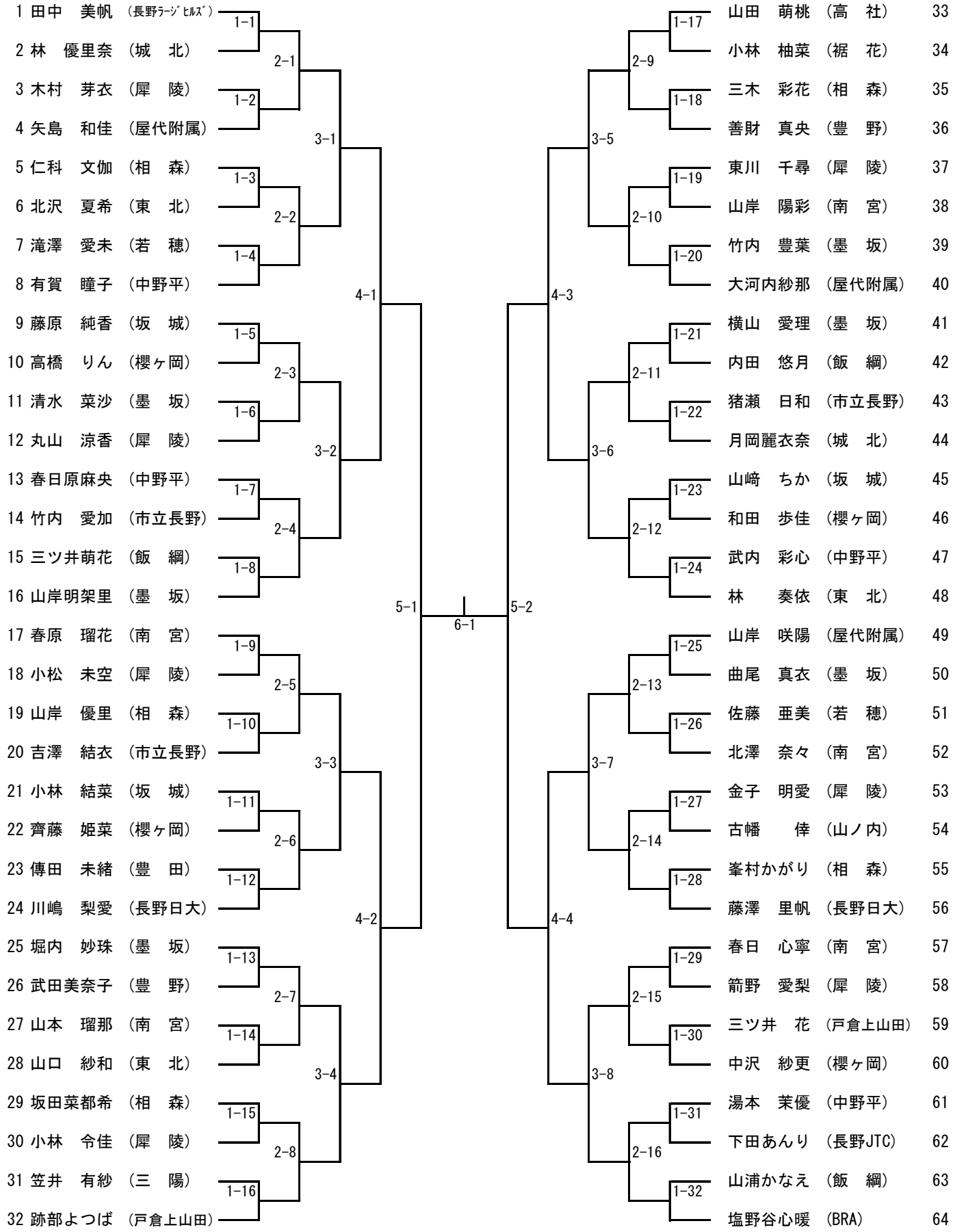
女子シングルス